ООО «Курскмебель»
г. Курск, 2-й Литовский пер. 12 к. 1, 305023
тел: +7-904-525-98-11
тел: +7-991-331-15-07

Инструкция по сборке Прихожей №5 модуль №8

Фурнитура и метизы

№	наименование	кол-во	
1	Штанга выдвижная	1 шт.	
2	Направляющий П-обр. профиль	1 шт.	
3	Ходовой одинарный профиль	1 шт.	
4	Комплект роликов KUA	1 компл.	
5	Ручка	4 шт.	
6	Роликовые направляющие	1 компл.	
7	Профиль для ДВП	3шт.	
9	Петля 4-х шарнирная	7 шт.	
10	Шуруп 3,5х16	56 шт.	
11	Шкант	2 шт.	
12	Евровинт	24 шт.	
13	Демпфер силиконовый	4 шт.	
14	Полкодержатель	16 шт.	
15	Заглушка евровинта	24 шт.	
16	Эксцентриковая стяжка	24 компл	
17	Заглушка эксцентрика	24 шт.	
18	Гвоздь 1,6х25	120 шт.	
19	Ключ евровинта	1 шт.	
20	Наконечник	4 шт.	
21	Заглушка D=5мм	32 шт.	

Комплектовочная ведомость

Поз.	Наименование	Материал	Кол-во	Готовая деталь	
				Длина	Ширина
1	Средник	ЛДСП Венге 16 мм	1	2013	370
2	Дверь	ЛДСП Дуб беленый 16 мм	1	726	277
3	Боковина	ЛДСП Венге 16 мм	1	2099	426
4	Полка	ЛДСП Венге 16 мм	1	560	341
5	Дверь	ЛДСП Дуб беленый 16 мм	1	1974	573
6	Царга	ЛДСП Венге 16 мм	2	100	560
7	Боковина	ЛДСП Венге 16 мм	1	2099	426
8	Полка	ЛДСП Венге 16 мм	1	560	341
9	Полка	ЛДСП Венге 16 мм	1	560	250
10	Планка	ЛДСП Венге 16 мм	2	70	560
12	Дверь	ЛДСП Дуб беленый 16 мм	1	948	554
14	Полка	ЛДСП Венге 16 мм	3	240	556
15	Крыша	ЛДСП Венге 16 мм	1	1171	431
16	Дно	ЛДСП Венге 16 мм	1	1136	395
17	Цоколь	ЛДСП Венге 16 мм	1	70	1136
18	Дверь	ЛДСП Дуб беленый 16 мм	1	726	277
19	Дно ящика	ДВП 4 мм	1	535	303
20	Фасад ящика	ЛДСП Венге 16 мм	1	126	556
21	Боковина ящика	ЛДСП Венге 16 мм	1	93	284
22	Боковина ящика	ЛДСП Венге 16 мм	1	93	284
23	Задняя ящика	ЛДСП Венге 16 мм	1	93	537
24	Спина	ДВП 4 мм	2	1164	457
25	Спина	ДВП 4 мм	2	1164	558
27	Полка	ЛДСП Венге 16 мм	1	310	556

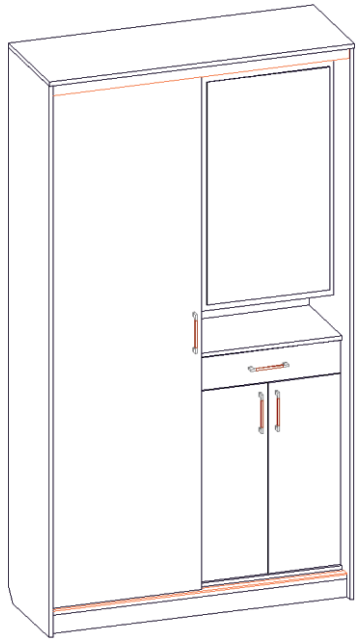

рис.1.

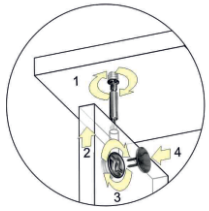

рис.2.

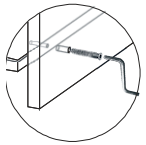

рис.3.

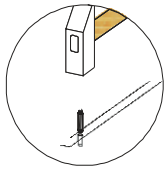

рис.4.

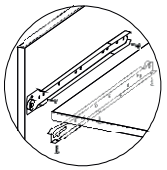

рис.5.

Прежде чем начать сборку мебели, внимательно ознакомьтесь с инструкцией.
ВНИМАНИЕ! Предприятие не несет ответственности за дефекты, возникшие в результате неправильной сборки, а также в случае нарушения правил хранения и эксплуатации.
Уважаемые покупатели! Пожалуйста, сохраняйте упаковочный материал до полной сборки изделия. При его отсутствии, претензии по возврату или обмену товара – не принимаются! В случае обнаружения бракованных деталей, не собирайте изделие. Детали с дефектами, подвергшиеся сборке, возврату и обмену не подлежат.

Порядок сборки

Разобрать детали стенки и фурнитуру согласно комплектовочным ведомостям. Для сборки необходимо иметь: крестообразную отвертку, молоток, деревянный брусок, рулетку

Изделие может быть собрано как в приведенном на рис.№1 виде, так и зеркально отображенном виде (т.е. дверь купе справа, а ящик, малые двери и дверь с зеркалом справа). Для того чтобы собрать изделие в зеркально отображенном виде все схемы сборки нужно мысленно отразить по горизонтали.

На рис.№10 показано какое отверстие на боковинах п.3,7 и среднике п.1 (см. комплектовочную ведемость) для какого вида крепежа предназначено. Способы крепления эксцентриковой стяжки, евровинта, шканта, роликовых направляющих показано на рис.2,3,4,5 соответственно

Закрепить роликовые направляющие №6 (см. Фурнитура и метизы) на деталях п.1,7 с помощью шурупов №10. Прибить наконечники №20 к боковинам п.3,7 гвоздями №18. Собрать корпус прихожей как показано на рис.№6. К полке п.4 прикрутить штангу№1 шурупами №10. Промерять диагонали корпуса прихожей, при необходимости выровнять и прибить детали спины п.24-25 гвоздями №18 как показано на рис.9, между собой соединив профилями №7.

Собрать ящик как показано на рис.№8, дно ящика п.19 вставить в паз фасада п.20 и закрепить гвоздями №18 к боковинам и задней ящика п.21,22,23. Установить на ящик роликовые направляющие №6 с помощью шурупов №10, прикрутить в торец боковин через дно, установить на фасад ящика ручку №5. К дверям п.2,18,12 прикрутить петли №9 с помощью шурупов №10, установить на двери ручки №5. Для двери п.12 ручка не предусмотрена. Закрепить двери к корпусу шкафа как показано на рис.№7, петли прикрутить шурупами №10 в соответствии с насечками на корпусе. Установить ящик.

Направляющий профиль №2 прикрутить к крыше п.15 шурупами №10 как показано на рис.№11. Ходовой профиль №3 приклеить к дну п.16 на двухсторонний скотч как показано на рис.№12. На тыльной стороне двери п.5 закрепить ролики №4 как показано на рис.13 соответственно насечка с помощью шурупов №10. Установить дверь на направляющие. Выровнять дверь по вертикали по отношению боковин с помощью винтов нижних роликов, зафиксировать полученное положение прикрутив подвижную площадку нижнего ролика к двери шурупами №10.

Установить полкодержатели №14 в соответствующие отверстия (см. рис.10), установить вкладные полки п.14,27. Закрепить на двери п.5 или боковинах п.3,7 силиконовые демпферы №13 для смягчения возможного удара. Закрыть неиспользованные отверстия заглушками №21, евровинты заглушкой №15, стяжки заглушкой №17.

Правила хранения, эксплуатации и ухода за мебелью

Сохранность эксплуатационных и эстетических качеств мебели зависит от соблюдения условий ее хранения, правил эксплуатации и ухода. Мебель должна храниться и эксплуатироваться в помещениях при температуре не ниже +2°С и относительной влажности воздуха от 45 до 70%. Мебель необходимо беречь от механических повреждений; от попадания на ее поверхность воды и кислот. При случайном попадании жидкости немедленно вытереть облитое место мягкой тканью. В процессе эксплуатации мебели возможно ослабление крепежной фурнитуры, при необходимости следует подтянуть винты, шурупы, болты и т.п. Пыль с поверхностей удаляется мягкой сухой тканью. Для освежения поверхностей, снятия с них различных загрязнений, пятен от рук применяются спиртовой раствор или специальные составы для чистки мебели типа “Полироль”. Можно также пользоваться небольшим количеством мыльного раствора с обязательной последующей протиркой сухой тканью.Не допускается применение соды, чистящих средств и других материалов, не предназначенных для ухода за мебелью. Не рекомендуется устанавливать мебель на расстоянии менее 50 см от нагревательных приборов. Не следует ставить на мебель (столы) горячие предметы без теплоизоляционной прокладки.

Внимание! Предприятие не несет ответственность за дефекты, возникающие в случае нарушения правил хранения и эксплуатации мебели.

Гарантии изготовителя. Предприятие-изготовитель гарантирует соответствие мебели требованиям ГОСТ 16371 при соблюдении условий транспортирования, хранения, сборки и эксплуатации. Предприятие постоянно ведет работу по усовершенствованию изделия, поэтому возможны изменения в конструкции изделия.

Спасибо за покупку !!!

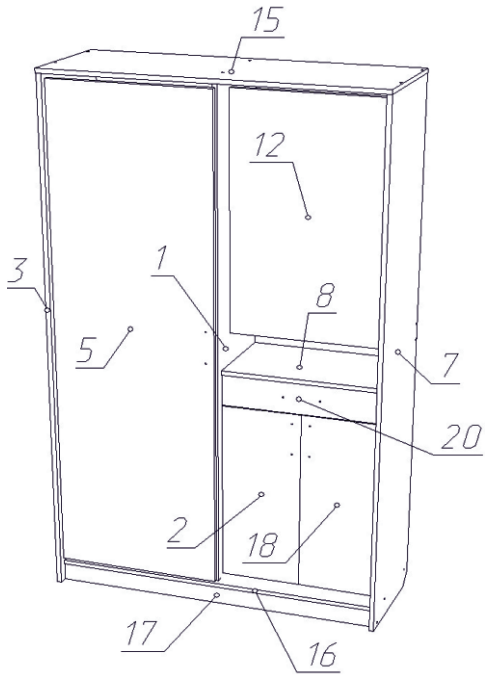

рис.7.

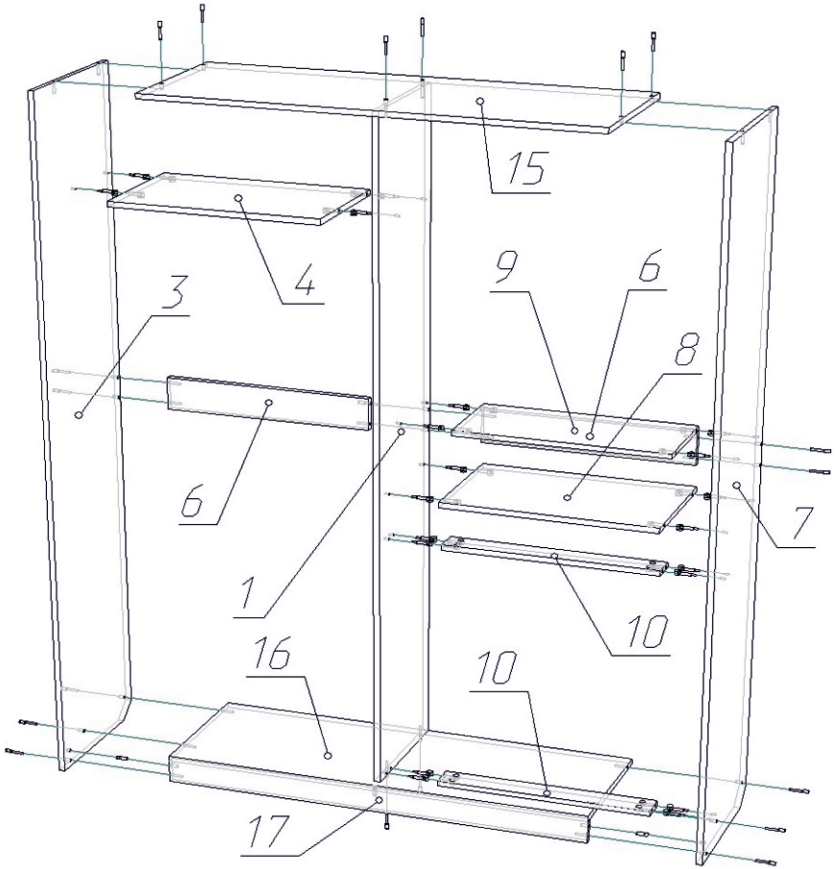

рис.6.

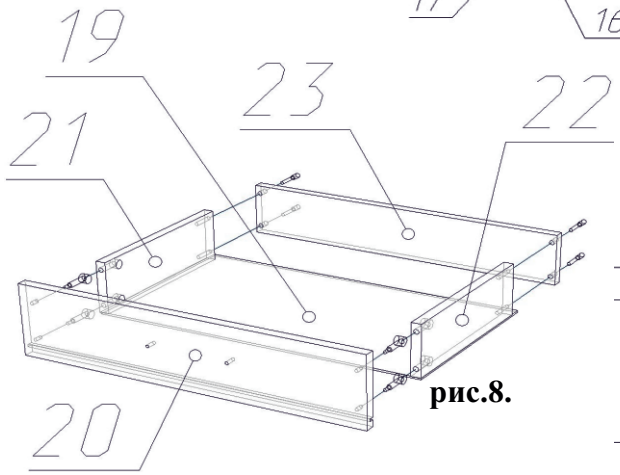

рис.8.

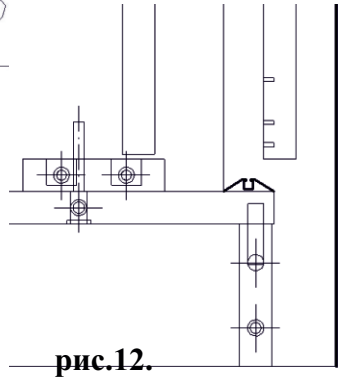

рис.12.

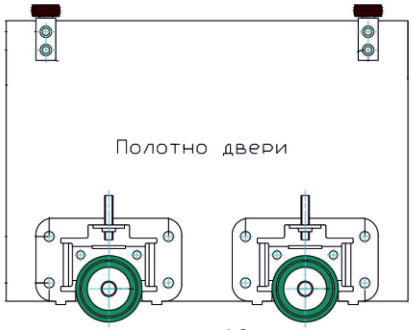

рис.13.

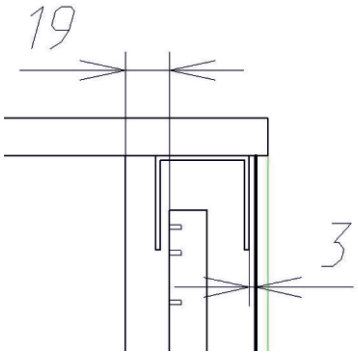

рис.11.

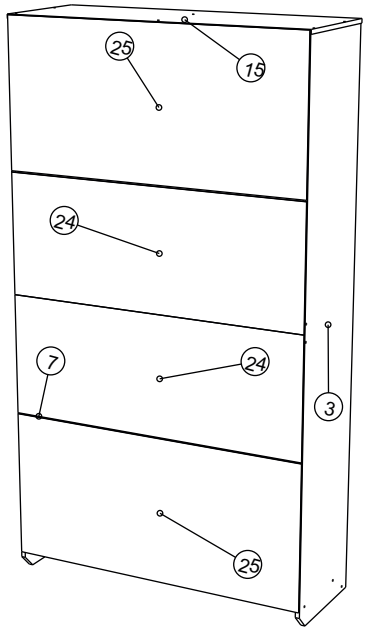

рис.9.

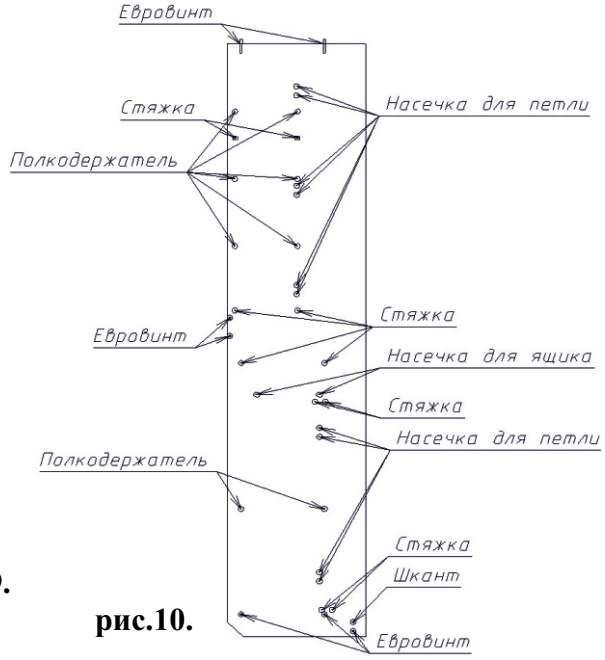

рис.10.